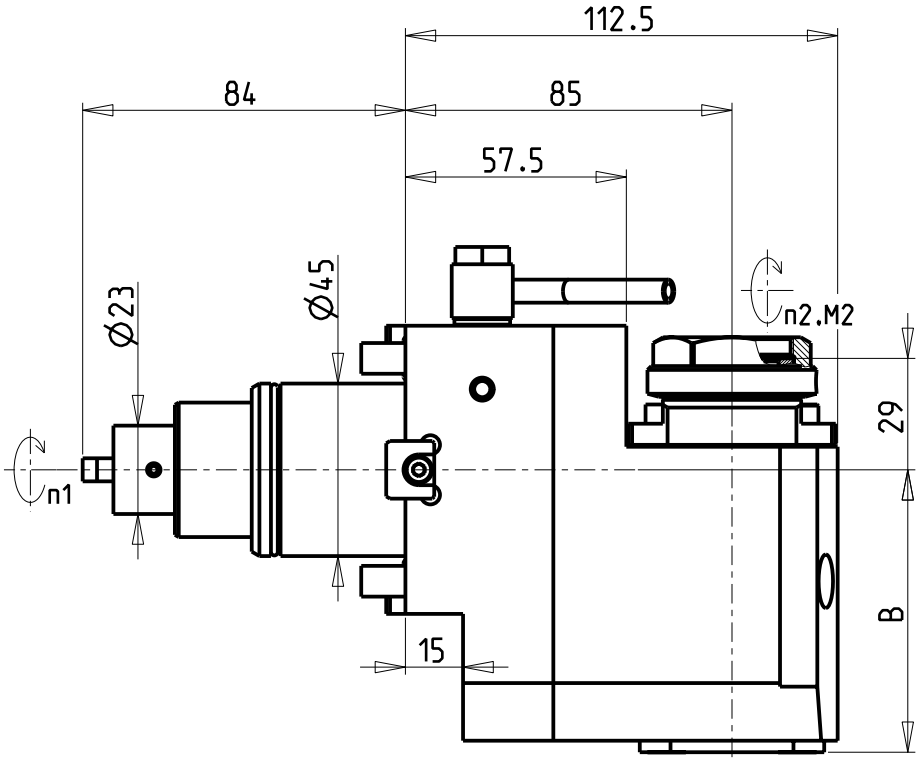


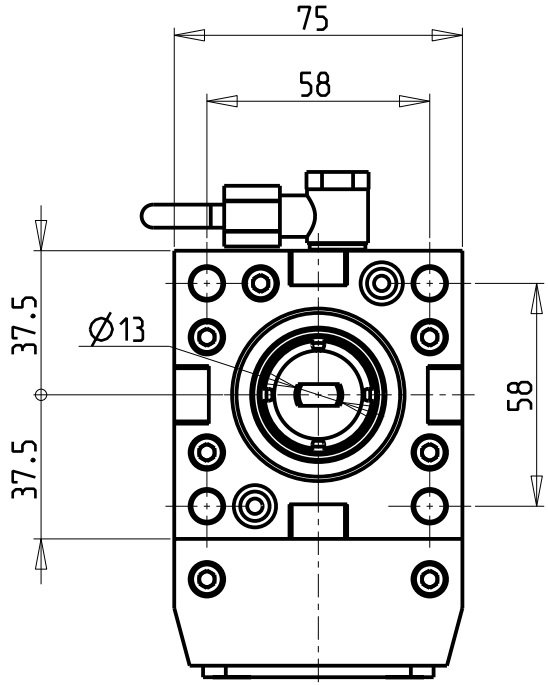


ATTENZIONE - ATTENTION - ACHTUNG

- VERIFICARE LE MISURE DI INGOMBRO PER POSSIBILE INTERFERENZA SU ALCUNI MODELLI DI MACCHINE
- Please check the overall sizes for possible interferences on some machine models
- Bitte überprüfen sie das ausmass um mögliche interferenzen auf einigen maschinen modellen zu vermeiden

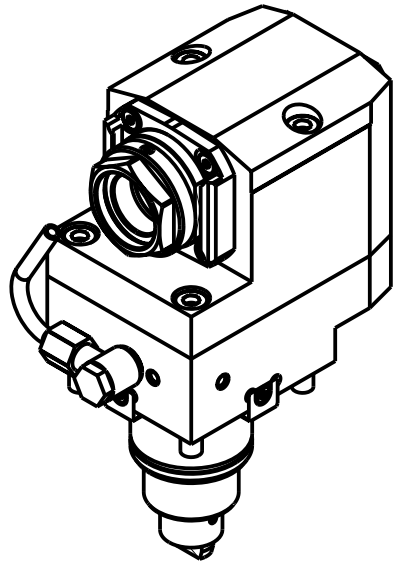

PER PORTAUTENSILI MODULARI MTSK-32 VEDI PAG. TBL300-1-32
FOR MTSK-32 QUIK CHANGE TOOLHOLDERS CLAMPINGS SEE PAGE TBL300-1-32
FUER MTSK-32 MODULARE WERKZEUGAUFNAHMEN SIEHE SEITE TBL300-1-32

| Cod. MT | Mandrino Spindle Spindel | I (n1:n2) | RPM max n2 | Coppia Max Max Torque Max Drehmoment M2 [Nm] | Reversibile 180° 180° Reversible 180° umsetzbar | Lubrificazione int. Coolant through Innenkuehlung Pmax [bar] | Lubrificazione est. Ext. coolant Aussenkuehlung | Lav. secco Dry-run Trocken Bearb. | B | CHIAVI NON INCLUSE Keys not included Schluessel nicht einbegriffen | |
|---|---|---|---|---|---|---|---|---|---|---|---|
| DW02300132 | MTSK-32 | 1:1 | 6000 | 35 | X | - | X | X | 73.5 | CHUB36 | OKU0290009 • |
| DW02300232 | MTSK-32 | 1:1 | 6000 | 35 | X | 100 (diag. 2) | X | X | 83.5 | CHUB36 | OKU0290009 • |

• Chiave inclusa
• Key included
• Schluessel inbegriffen

EMCO

MOD: HYPERTURN 45-50 12/16 ST. (BMT45)

MODULO MOTORIZZATO ASSIALE ARRETRATO MTSK H=85mm
Axial MTSK rear-set driven tool H=85mm
Axial MTSK angetriebenes Werkzeug zurueckversetzt H=85mm

**M.T. srl**
Via Casino Albini 480
Tel. 0541/956034-957884
Fax 0541/956341
47842 S. GIOVANNI IN M. (RN)
e-mail: mtma@mtmarchetti.com
http://www.mtmarchetti.com

EMC180-1-10-K

Subject to change without notice.

03/2026